Гидроцилиндр КГЦ857.50-25-S

Давление, МПа:
номинальное -16
максимальное -20
Усилие на штоке, кН:
толкающее -29,8
тянущее -22,4

Уплотнения подвижных соединений компании "Trelleborg"; "GAPI GROUP"
Пример маркировки: КГЦ857-01.50-25-250, Ту, Ну, Ду.

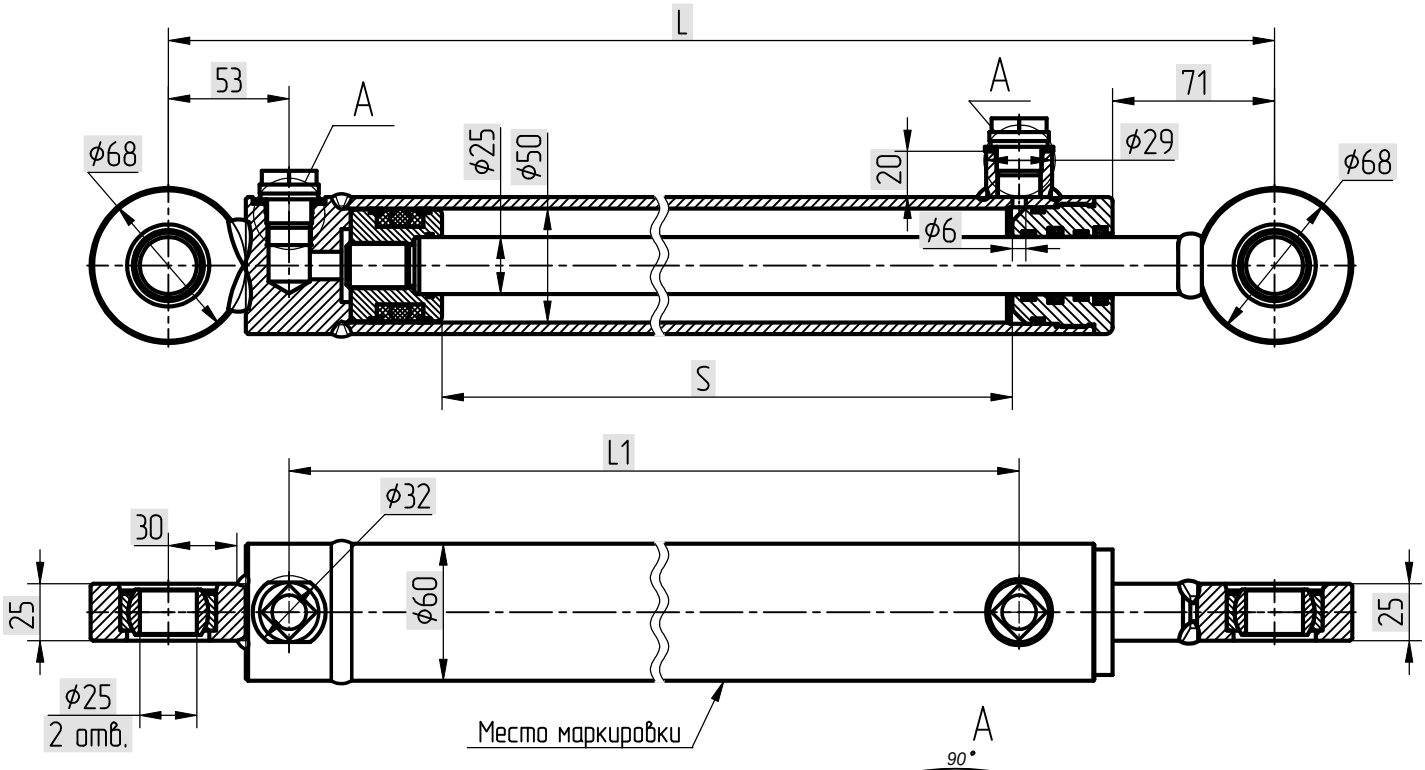

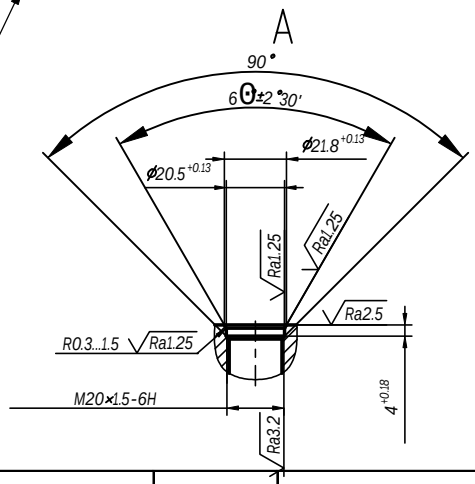

Обозначение	Размеры, мм					Масса, кг	Применяемость
	S		L		L1		
	номинал	пред. откл.	номинал	пред. откл.			
КГЦ857.50-25-320	320	+3	555	±1.5	390	7,54	Гидроцилиндр сельхозтехники ОАО "Бобруйскагромаш"
КГЦ857-01.50-25-250	250	+3	485	±1.5	320	6,85	
КГЦ857-02.50-25-160	160	+3	395	±1.5	230	6,26	