Гидроцилиндр КГЦ628.125-100-665
(ЦГП2-55.1М.20.125.100.665.00.00СБ)

Давление, МПа:

номинальное	- 16
максимальное	- 20.

Усилие на штоке, кН:

толкающее	- 186.5
тянущее	- 67.1

Уплотнения по поршню и штоку компании "GAPI GROUP".

Пример маркировки: КГЦ628.125-100-665 Ту, Ну, Ду

Рисунок 1

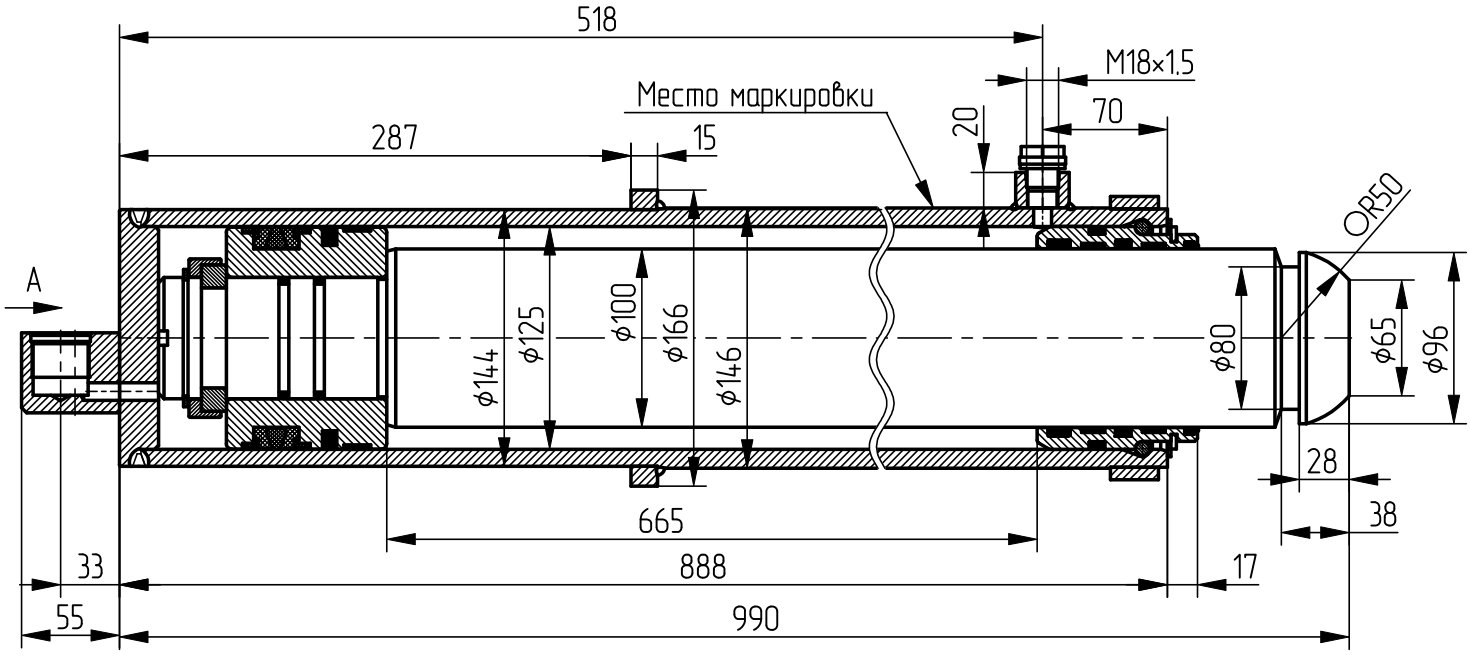

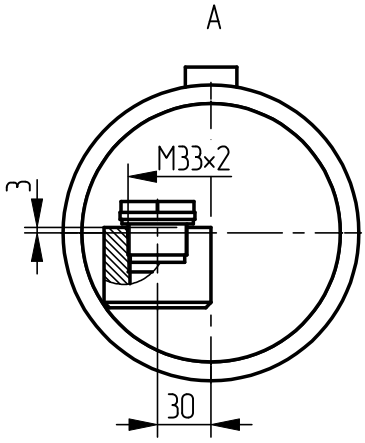

Рисунок 2 (1:2)

Остальное - смотри рисунок 1

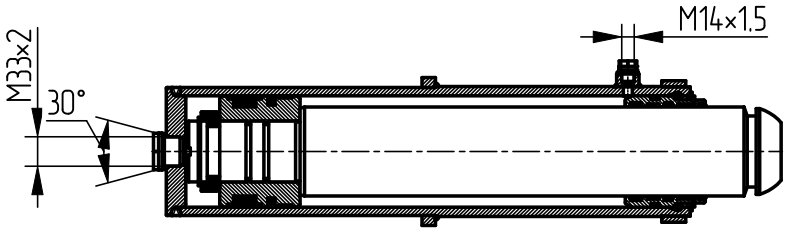

Применяемость: гидроцилиндр опор автокранов КС-5516А, КС-5516Б, КС-55116.

Обозначение	Рисунок	Масса, кг
КГЦ628.125-100-665	1	98
КГЦ628-01.125-100-665	2	97.5